Pumpen – Springbrunnen – Teichanlagen – Solartechnik

Hierner GmbH Trausnitzstrasse 8 D-81671 München www.hierner.de
Telefon +49 (89) 4506410 Telefax +49 (89) 402574 hierner@hierner.de

Produktübersicht

Frequenzregelung 'Teknospeed'

Ein- und Zweipumpenanlagen mit Drehzahlregelung

Hierner GmbH Trausnitzstrasse 8 D-81671 München www.hierner.de
Telefon +49 (89) 4506410 Telefax +49 (89) 402574 hierner@hierner.de

Produktpalette Zweipumpenanlagen:

Mehrstufige Horizontale Pumpen mit Kunststofflaufrädern

Pumpentyp	Nennleistung (kW)	Leistungsaufnahme (A)	Q1 (l/min)	Q2 (l/min)	H1 (m)	H2 (m)
GTKS20/2HM5ZT	2x 0,55	7,0	40	140	40,0	16,5
GTKS20/2HM7ZT	2x 0,75	9,8	40	140	50,8	20,5
GTKS20/4HM5ZT	2x 0,55	7,0	80	240	28,6	11,5
GTKS20/4HM9ZT	2x 1,10	13,6	80	240	49,9	21,2

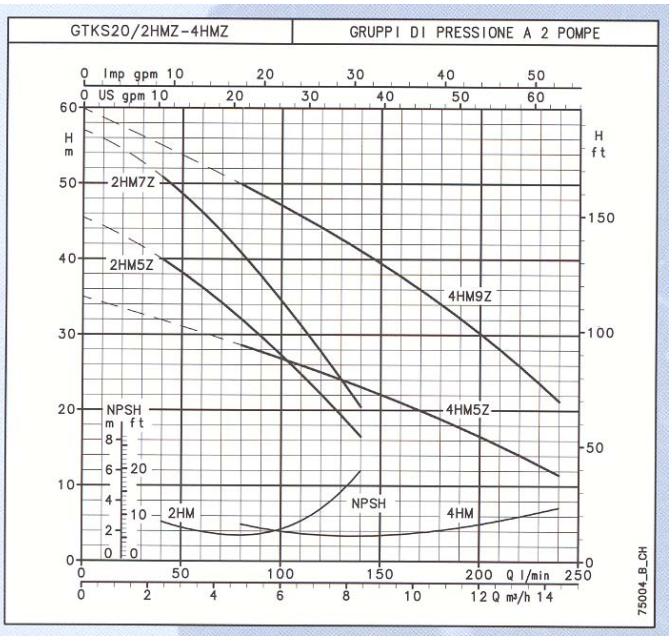

ANLAGENTYP	NENNLEISTUNG		Q = FÖRDERMENGE								
			l/min 0	40	60	80	120	140	160	200	240
			m³/h 0	2,4	3,6	4,8	7,2	8,4	9,6	12	14
	kW	HP	H = GESAMTFÖRDERHÖHE								
GTKS20/2HM5ZT	2x0.55	2x0.75	45,5	40,0	36,3	32,1	22,1	16,5			
GTKS20/2HM7ZT	2x0.75	2x1	57,0	50,8	46,2	40,8	27,8	20,5			
GTKS20/4HM5ZT	2x0.55	2x0.75	35,0			28,6	25,0	23,1	21,0	16,6	11,5
GTKS20/4HM9ZT	2x1.1	2x1.5	59,9			49,9	44,2	41,9	37,8	30,2	21,2

gtks20_hm-2p50_b_th

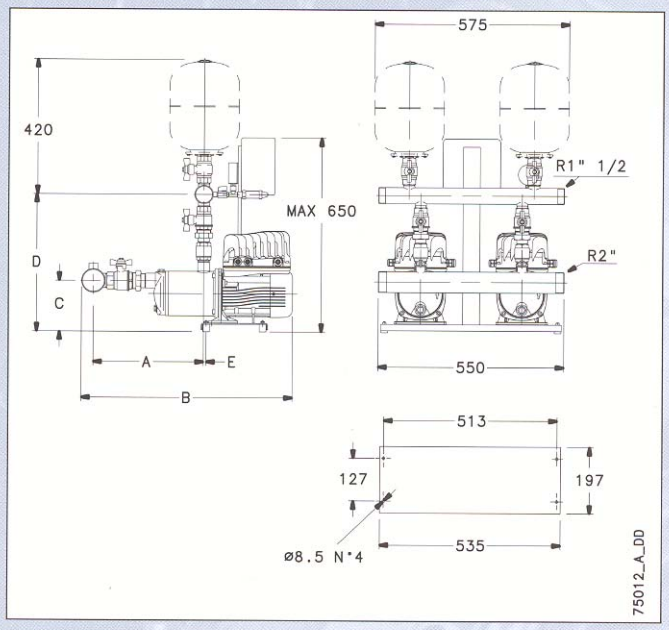

ANLAGENTYP	ABMESSUNGEN (mm)						GEWICHT
	PUMPE	A	B	C	D	E	kg
GTKS20 / 2HM5ZT	2HM5ZT	306	594	149	419	28	37
GTKS20 / 2HM7ZT	2HH7ZT	331	625	149	419	28	48
GTKS20 / 4HM5ZT	4HM5ZT	281	569	149	486	28	47
GTKS20 / 4HM9ZT	4HM9ZT	331	670	141	478	97,5	49

gtks20_hm-2p50_b_td

Hierner GmbH Trausnitzstrasse 8 D-81671 München www.hierner.de
Telefon +49 (89) 4506410 Telefax +49 (89) 402574 hierner@hierner.de

Pumpen mit zwei Edelstahllaufrädern 1.4301

Pumpentyp	Nennleistung (kW)	Leistungsaufnahme (A)	Q1 (l/min)	Q2 (l/min)	H1 (m)	H2 (m)
GTKAS20/CA70/33	2x 0,75	9,8	60	160	38,8	23,9
GTKAS20/CA70/44	2x 1,10	13,6	60	160	49,5	34,0

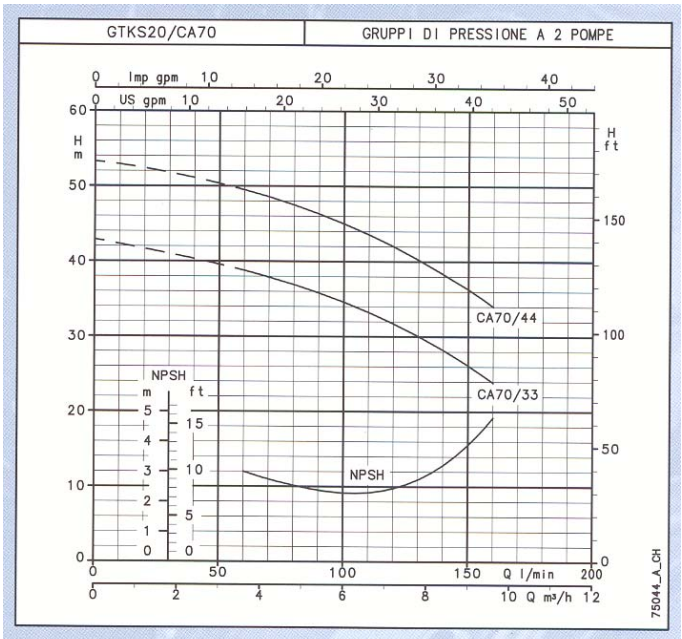

ANLAGENTYP	NENNLEISTUNG		Q = FÖRDERMENGE				
			l/min 0	60	80	120	160
			m³/h 0	3,6	4,8	7,2	9,6
	kW	HP	H = GESAMTFÖRDERHÖHE				
GTKS20/CA 70/33	2x0.75	2x1	42,9	38,8	36,9	31,7	23,9
GTKS20/CA 70/44	2x1.1	2x1.5	53,3	49,5	47,5	42,0	34,0

gtks20_ca-2p50_a_th

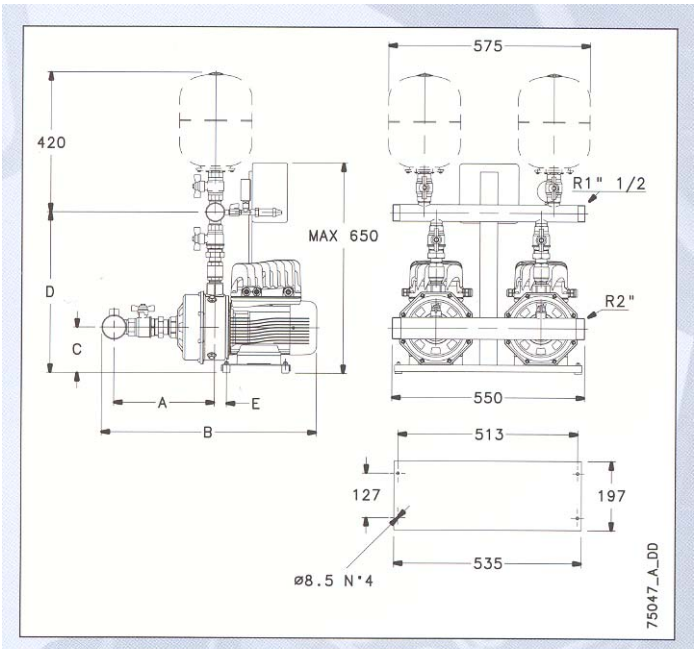

ANLAGENTYP	PUMPE	ABMESSUNGEN (mm)					GEWICHT
		A	B	C	D	E	kg
GTKS20/CA70/33	CA70/33	291	574	128	472	39	43
GTKS20/CA70/44	CA70/44	291	612	128	472	79	43

gtks20_ca-2p50_a_td

Hierner GmbH Trausnitzstrasse 8 D-81671 München www.hierner.de
Telefon +49 (89) 4506410 Telefax +49 (89) 402574 hierner@hierner.de

Mehrstufige vertikale Pumpen aus Edelstahl

Pumpentyp	Nennleistung (kW)	Leistungsaufnahme (A)	Q1 (l/min)	Q2 (l/min)	H1 (m)	H2 (m)
GTKS/SV206F07T	2x 0,75	9,8	40	140	56,0	22,0
GTKS/SV208F11T	2x 1,10	13,6	40	140	75,0	30,0
GTKS/SV404F07T	2x 0,75	9,8	80	266	34,0	10,0
GTKS/SV407F11T	2x 1,10	13,6	80	266	59,5	18,0

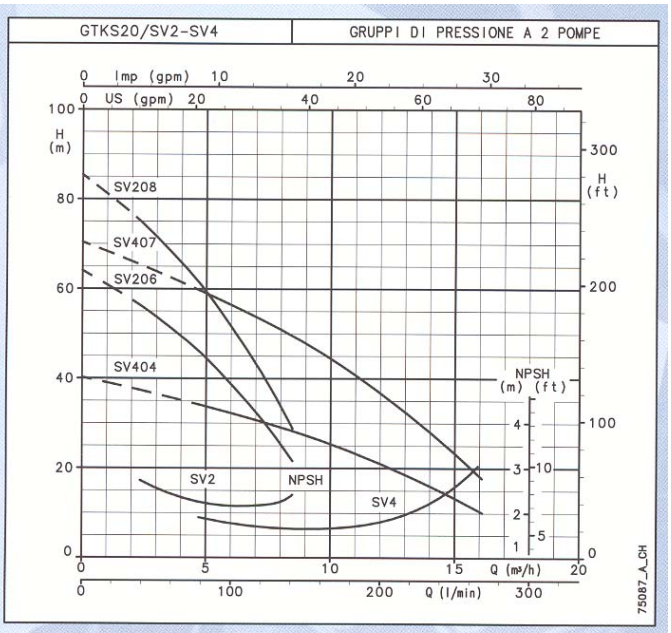

ANLAGENTYP	NENNLEISTUNG		Q = FÖRDERMENGE								
			l/min 0	40	60	80	120	140	160	200	266
			m³/h 0	2,4	3,6	4,8	7,2	8,4	9,6	12	16
	kW	HP	H = GESAMTFÖRDERHÖHE								
GTKS20/SV206F07T	2x0.75	2x1	64,0	56,0	51,0	45,5	31,0	22,0			
GTKS20/SV208F11T	2x1.1	2x1.5	85,5	75,0	68,0	61,0	41,5	30,0			
GTKS20/SV404F07T	2x0.75	2x1	40,0			34,0	30,5	28,0	26,0	21,0	10,0
GTKS20/SV407F11T	2x1.1	2x1.5	70,0			59,5	53,0	49,0	46,0	37,0	18,0

gtks20_sv-2p50_a_th

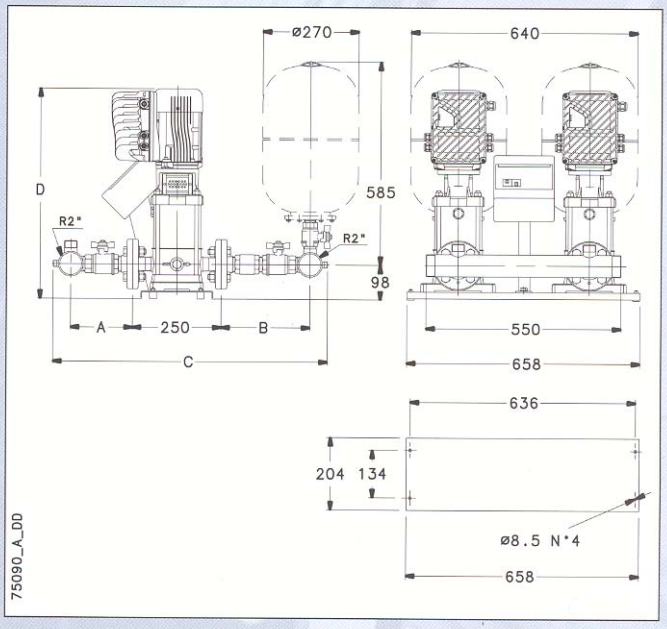

ANLAGENTYP	PUMPE	ABMESSUNGEN (mm)				GEWICHT
		A	B	C	D	kg
GTKS20/SV206F07T	SV206F07T	125	195	655	644	50
GTKS20/SV208F11T	SV208F11T	125	195	655	731	52
GTKS20/SV404F07T	SV404F07T	130	200	665	594	49
GTKS20/SV407F11T	SV407F11T	130	200	665	706	51

gtks20_sv_2p50_a_td